21.02.01

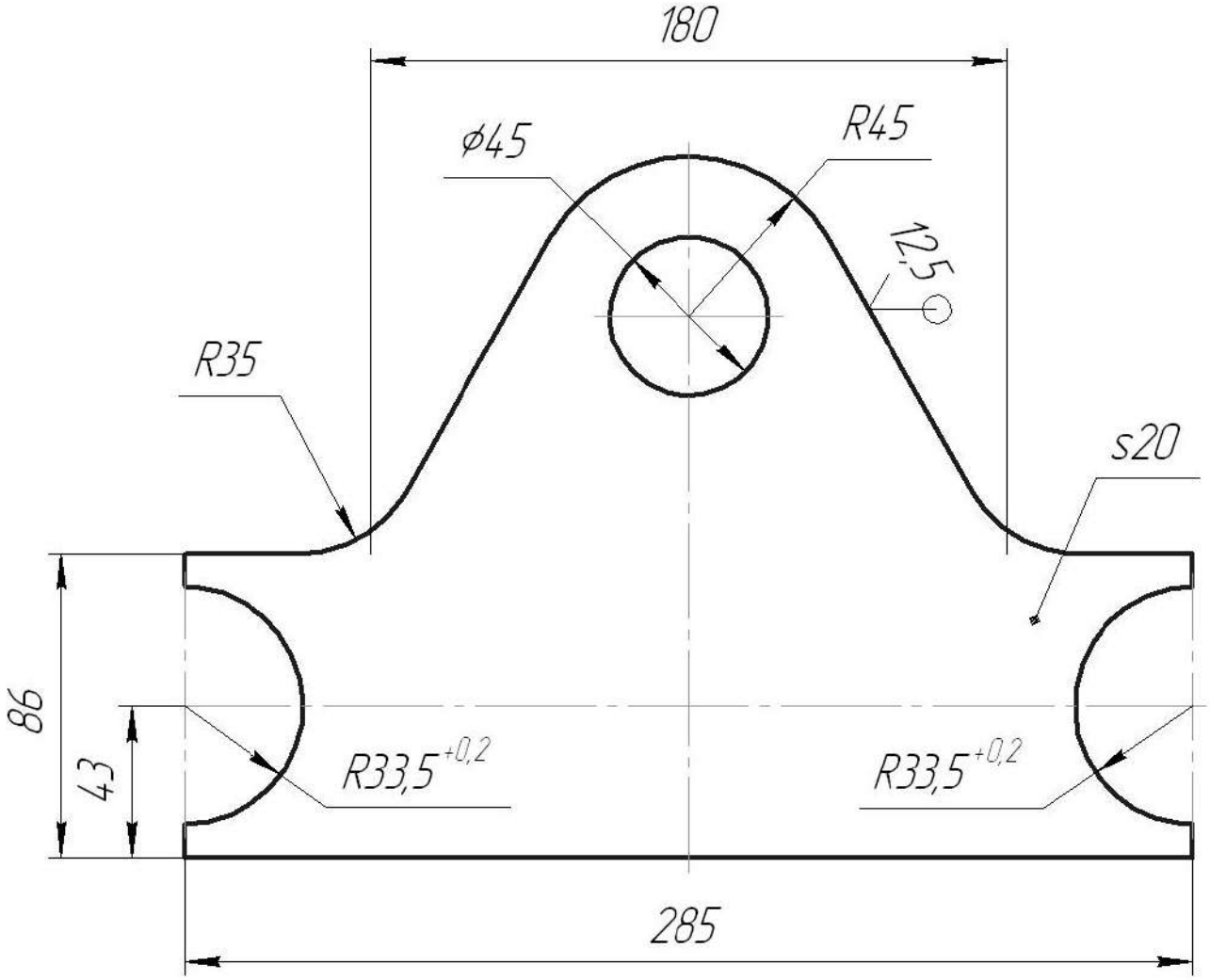

1. H14, h14, $\pm \frac{IT14}{2}$.

Изм.	Лист	№ докум.	Подп.	Дата
Разраб.				
Пров.				
Т.контр.				
Н.контр.				
Утв.				

21.02.01

Боковина

Лит.	Масса	Масштаб
		1:2
Лист	Листов 1	

Лист 20 ГОСТ 19903-74 / 40Х ГОСТ 1577-93

Перв. примен. | Справ. № | Подп. и дата | Инв. № дубл. | Взам. инв. № | Подп. и дата | Инв. № подл.

Копировал

Формат А4